HONDA

izy

HRG416C1 PKEH, SKEH
HRG466C1 PKEH, SKEH, SKEP
HRG536C9 SKEH

Betjeningsvejledning.

Oversættelse af den originale betjeningsvejledning

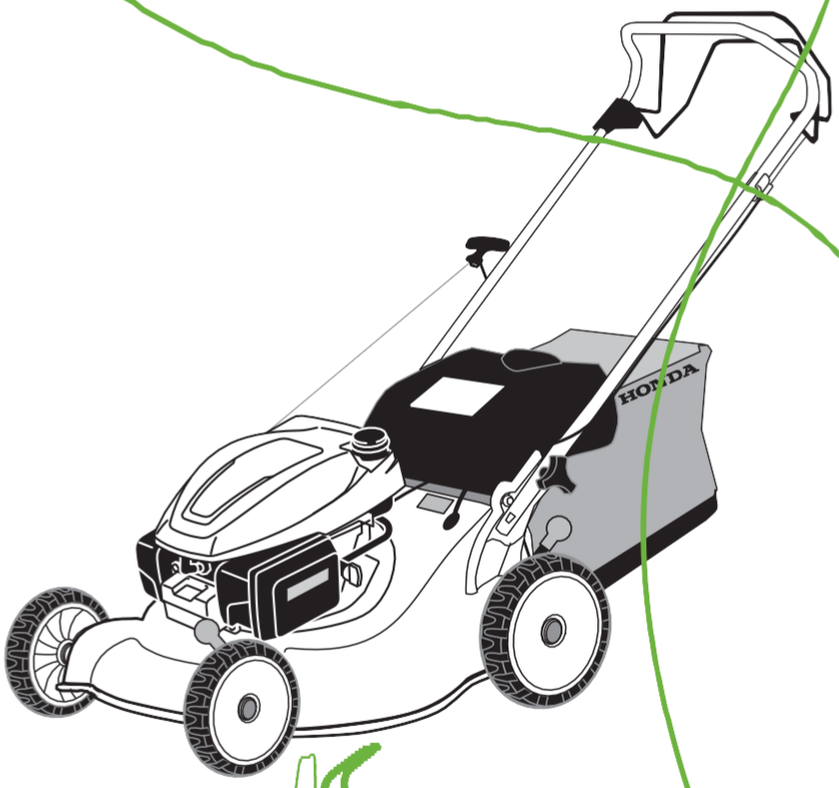

3RVL0610
00X3R-VL0-6100

IMPORTØR: TIMA A/S
Ryttermarken 10
3520 Farum
Tel.: 36342550

Honda France Manufacturing S.A.S.
Pole 45 - Rue des Châtaigniers
45140 ORMES - FRANCE
RCS ORLEANS B 501 736 565

BESKRIVELSE

1. Opsamler
2. Højdejusteringshåndtag
3. Brændstofstopventil
4. Luftfilter
5. Tændrør
6. Lyddæmper
7. Oliepåfyldning / olieprop
8. Brændstofdæksel
9. Udkasterskærm
10. Rekylstarterhåndtag
11. Koblingshåndtag for rotorkniv *(Starter og stopper rotorkniven)*
12. Koblingshåndtag *(Transmissionskontrol, der driver baghjulene)* (Kun SKEH, SKEP-typer)
13. Clip Director (kun SKEP-type)

A. Sikkerhedsmærkat (se s. 21)
B. Identifikation af maskinen (se s. 21)
C. Sikkerhedsmærkat (se s. 21)

HRG416C1/466C1

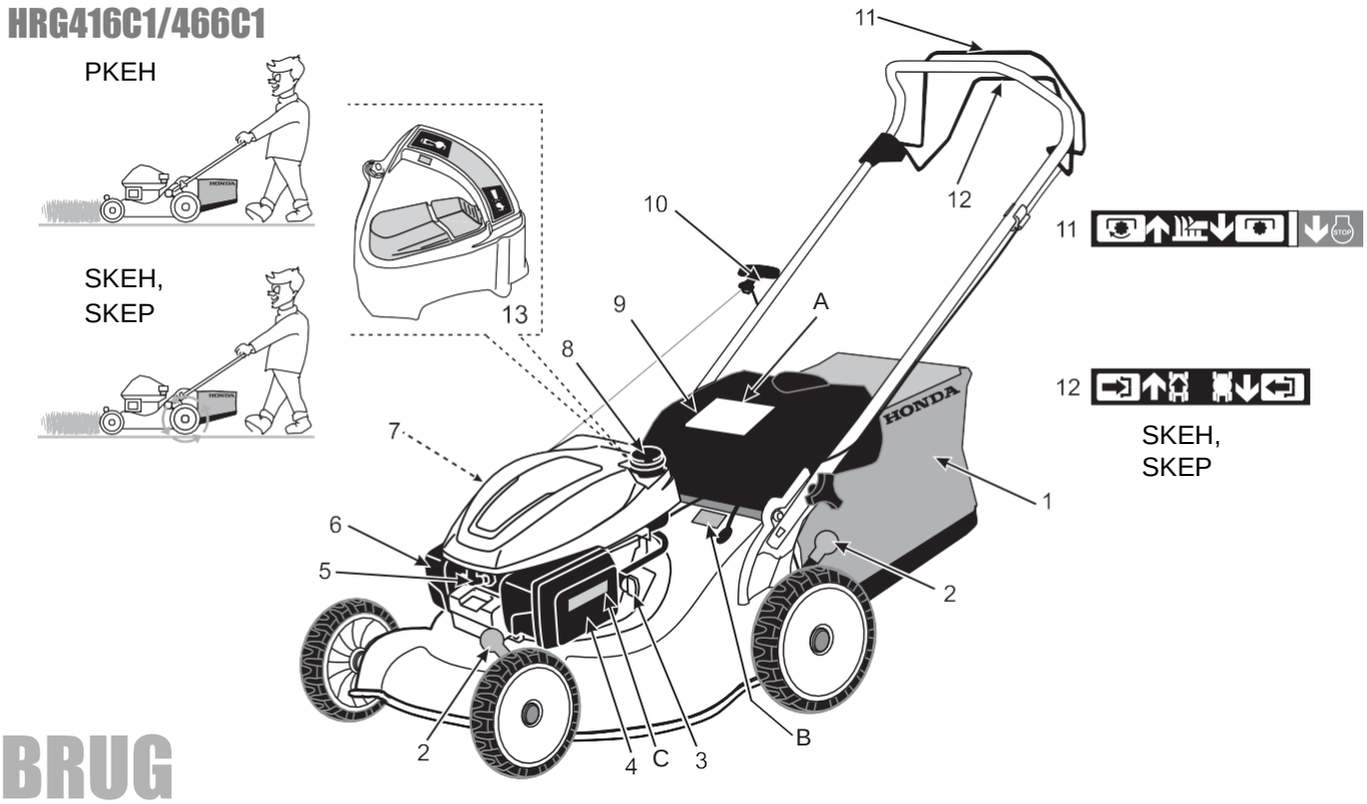

BRUG

Dette symbol betyder forsigtighed under visse handlinger. Se sikkerhedsinstruktionerne på side 15 og det tilsvarende afsnit vist under symbolet til venstre på illustrationerne.
Specifikation (er) for benzinen er nødvendig for at opretholde systemet for emissionsstyringen: E10 brændstof henvist til i EU-regulering.
Specifikation for motorolie, der er nødvendig for at opretholde systemet for emissionsstyring: Honda motorolie.

Motorolie
SAE 10W-30, API SE eller senere

Benzin
Oktan 91 eller højere (blyfri)

Tændrør NGK:
BPR 5ES

FORBEREDELSE

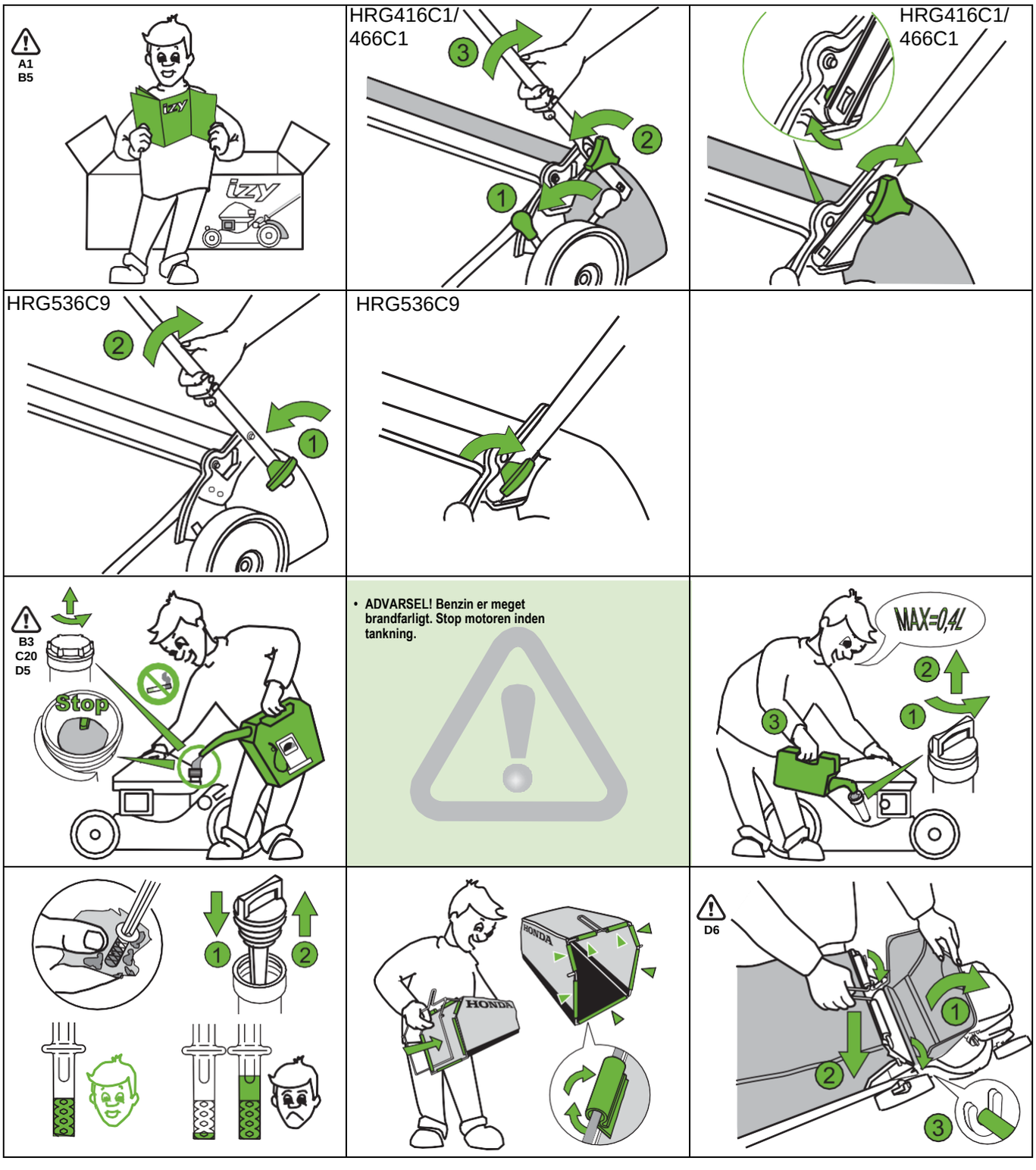

ANVENDELSE

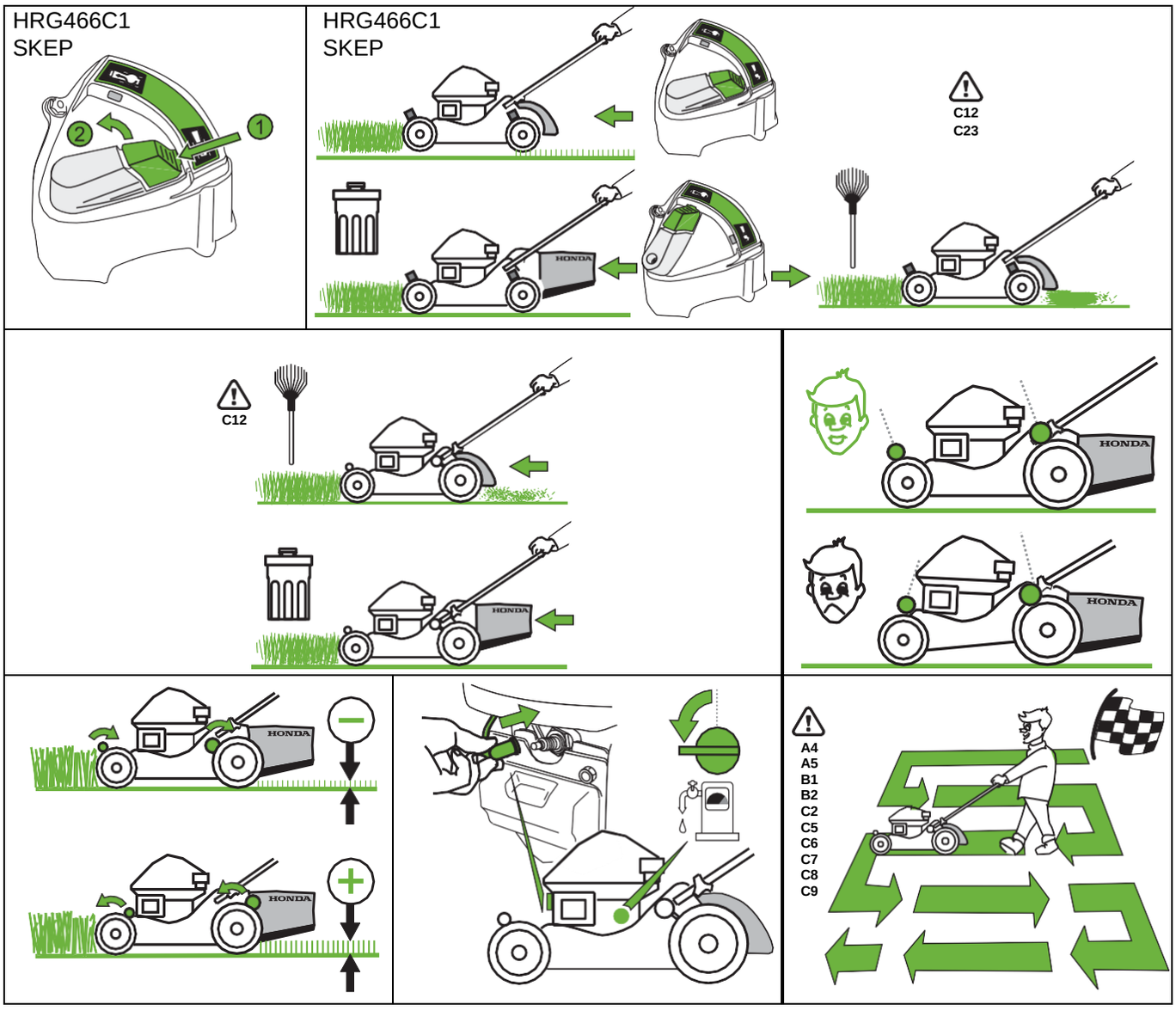

START

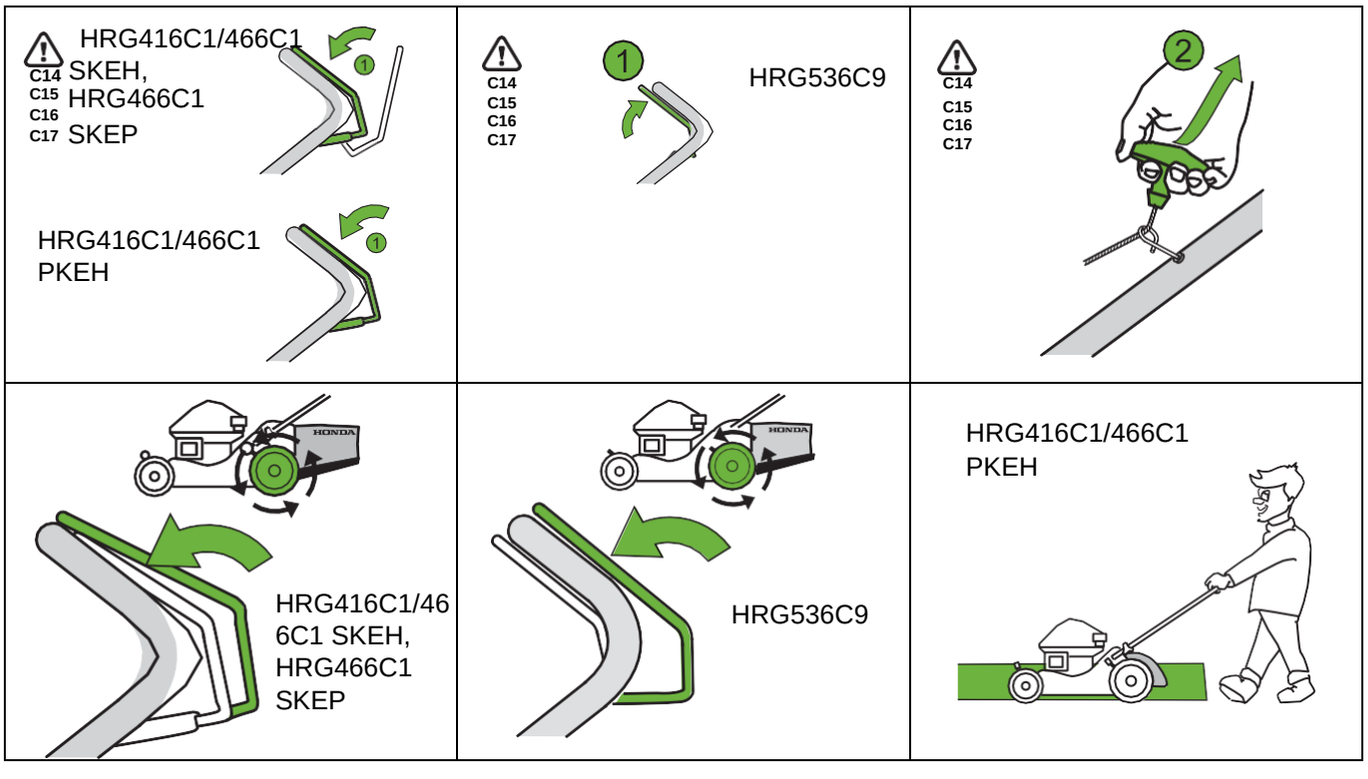

STOP

A1
C11
C20

HRG416C1/466C1
PKEH

HRG416C1/466C1
SKEH,
HRG466C1
SKEP

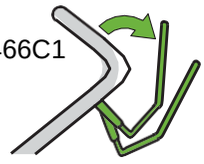

A1
C11
C20

HRG536C9

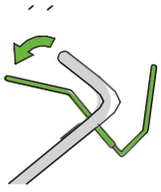

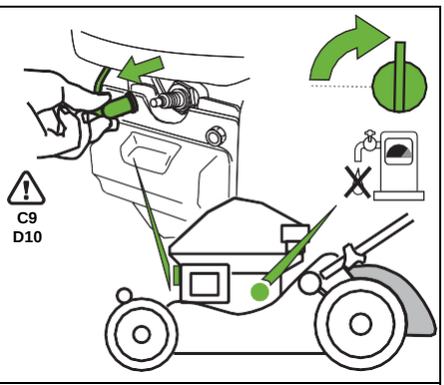

C9
D10

C19
C10

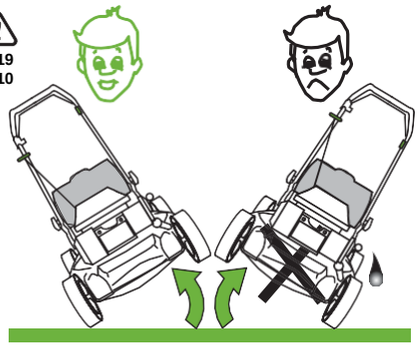

- **Wear thick gloves when removing or installing the cutting means, or when cleaning the cutting-means enclosure. Disconnect the spark plug cap.**

B3
C19
D8

HRG466C1
SKEP

HRG416C1/466C1
SKEH, PKEH
HRG536C9

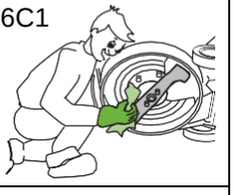

D6

OPBEVARING

- Udfør følgende handlinger for at beskytte din plæneklipper, hver gang den skal opbevares i mere end 30 dage.

FORBEREDELSE

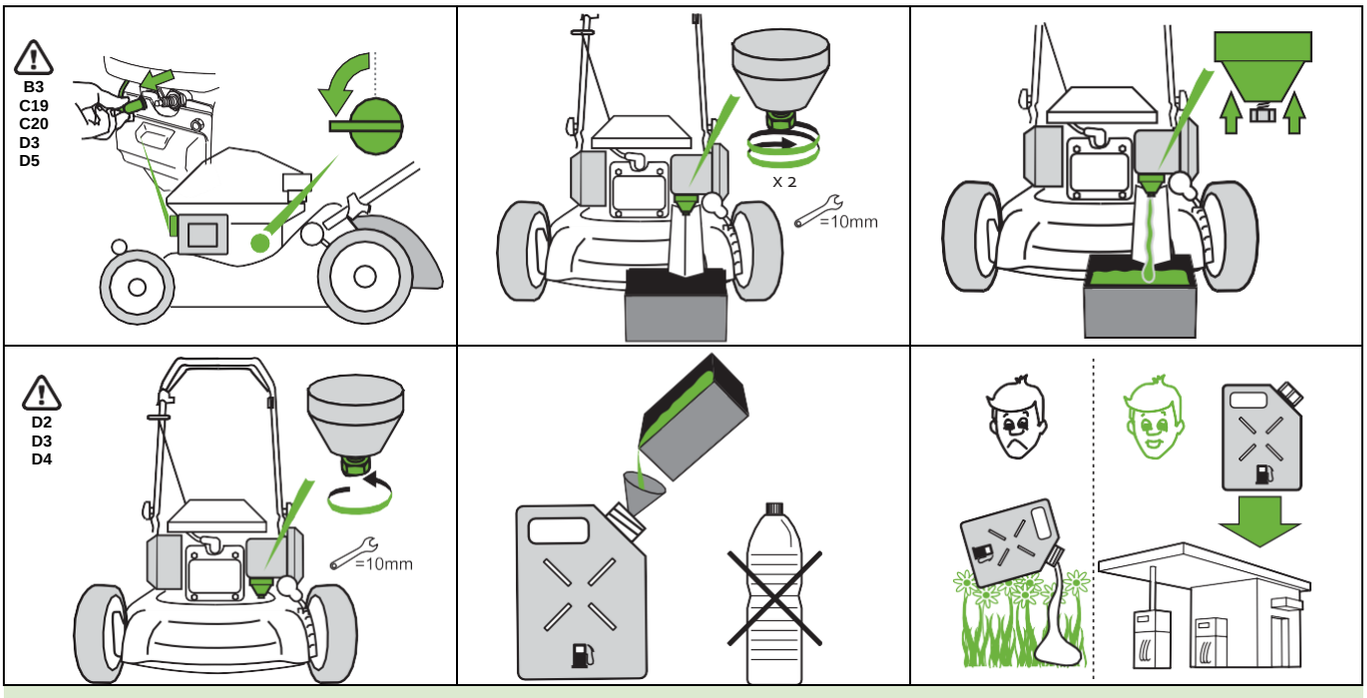

BRÆNDSTOF MED ALKOHOL

- Hvis du bruger brændstof sammen med alkohol, skal du sikre dig, at dets oktantal er mindst lige så højt som det, der anbefales af Honda (91). Anvend aldrig benzin, der indeholder mere end 10 % etanol.
  Anvend aldrig benzin, der indeholder mere end 5 % metanol (metyl eller træsprit) og som ikke indeholder korrosionsdæmpende tilsætningsstof for metanol.

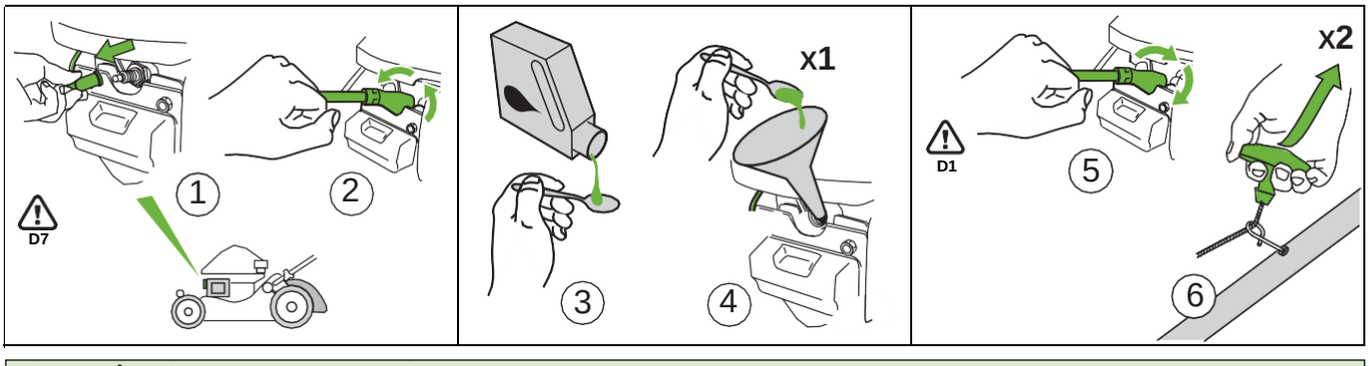

- For at undgå brandfare skal du lade motoren køle af og rengøre plæneklipperen inden opbevaring.

VEDLIGEHOLDELSE

- **Stop motoren og aftag tændrørshætten i følgende tilfælde:**
  Før enhver operation under klippehuset eller udkasteren. Brug ikke maskinen med slidte eller beskadigede dele. Brug tykke handsker, når du fjerner, installerer eller arbejder på knivene.

HVER BRUG

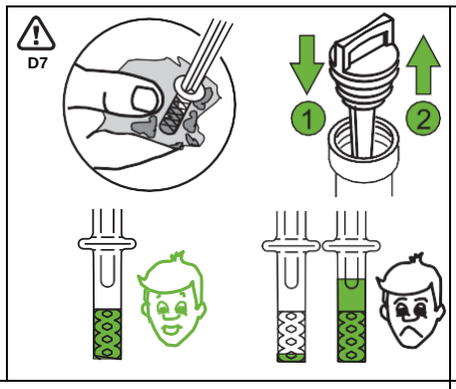

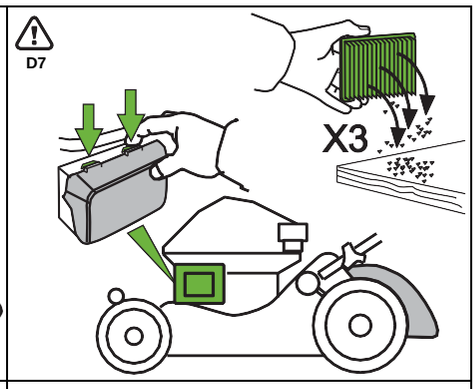

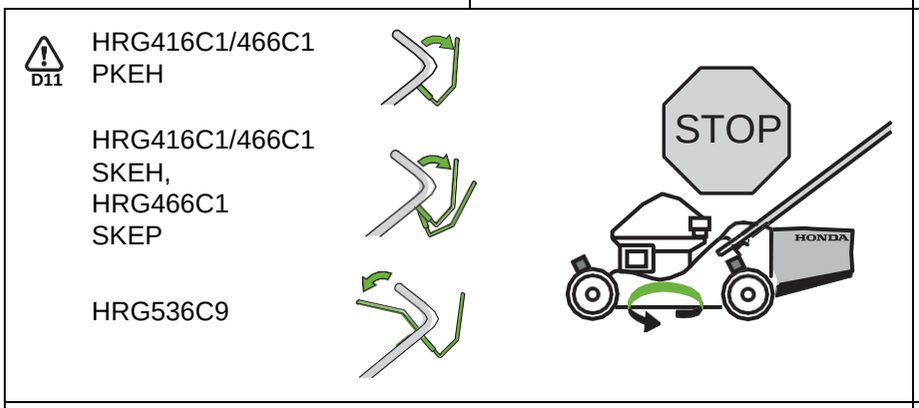

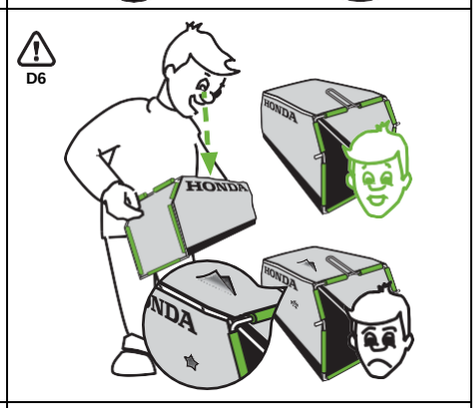

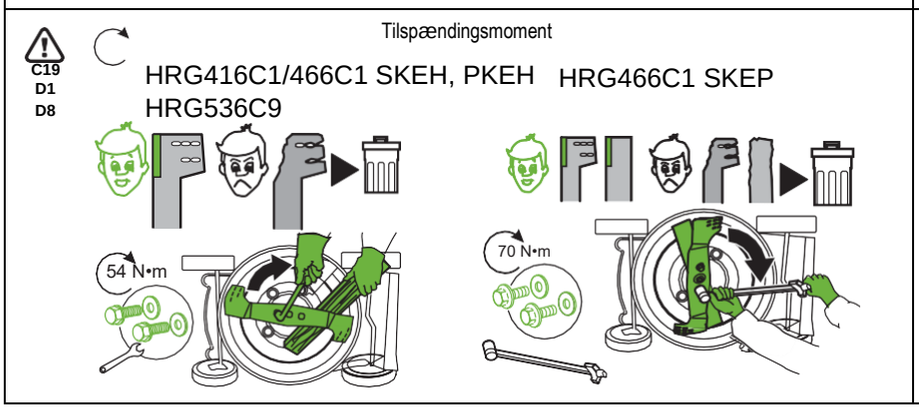

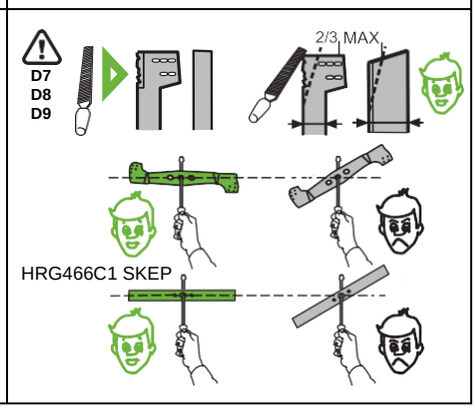

VEDLIGEHOLDELSE

ÅRLIGT ELLER HVER 100 TIMER

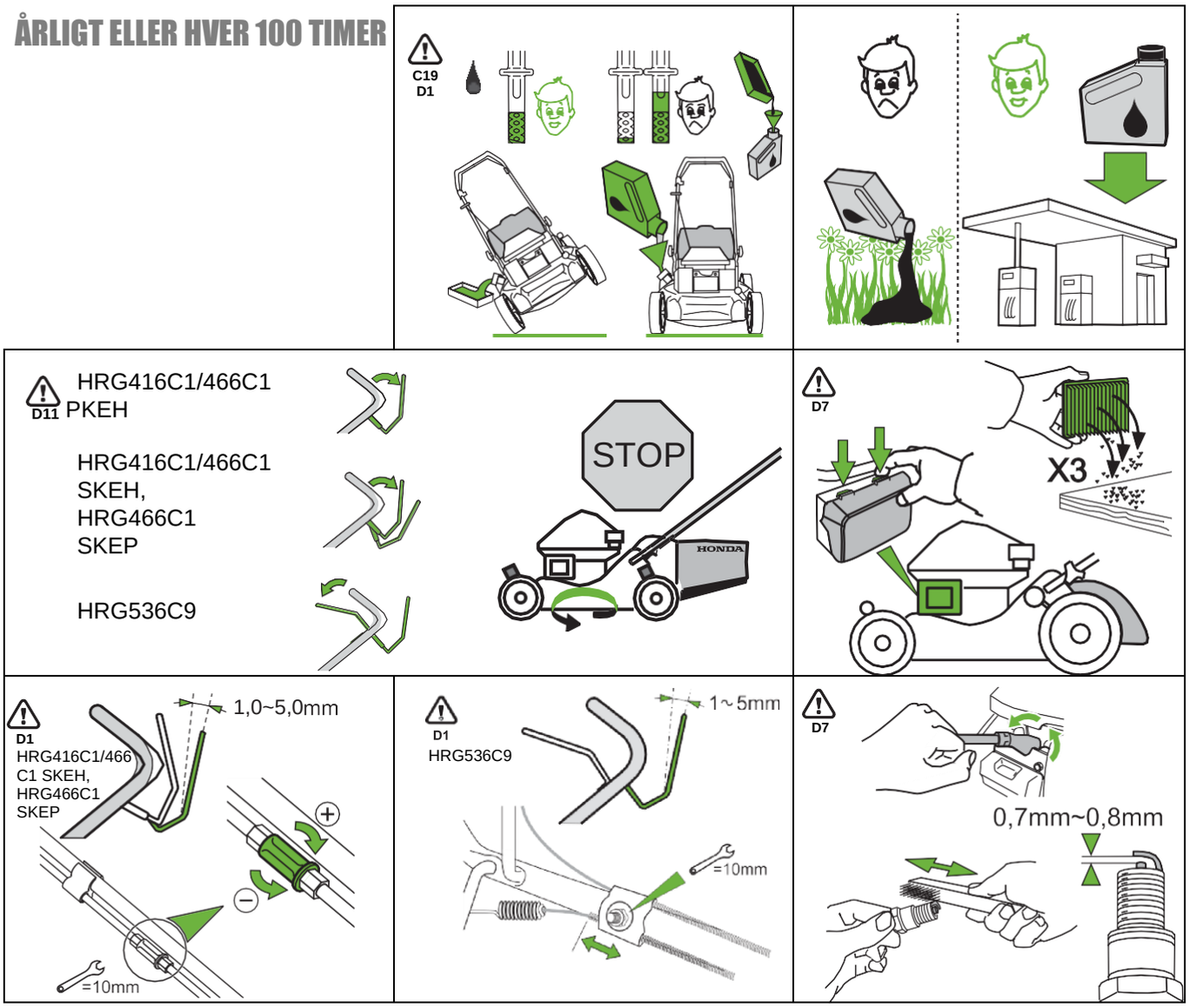

SERVICESKEMA

			Frekvens					
			Før hver brug	De første 5 timers brug eller den første måned	De første 25 timers brug	Hver 50 timers brug eller hver 6. måned	Hver 100 timers brug eller hvert år	Hver 150 timers brug eller hvert 2. år
Knivenes tilspænding	Kontroller		•					
Skader på knivene	Kontroller		•					
Opsamler	Check		•					
Motorolie	Kontrol		•					
	Skift			• (4)		• (4)		
Luftfilter	Kontrol		•					
	Rengør				• (1)	• (1)		
	Udskift							•
Tændrør	Kontroller / rengør						•	
	Udskift							•
Svinghjulets bremsesko	Kontrol		• (2)(5)			• (2)(5)		
Svinghjulsbremsekabel	Check		• (2)(5)				• (2)(5)	
Fremdrift koblingskabel	Kontroller			• (3)	• (3)	• (3)		
Frigang	Kontroller						• (5)	
Rekylstarterens luftindtag	Rengør						• (1)	
Brændstoftank / filter	Rengør						• (5)	
Drivrem	Check							• (5)
Brændstofslange	Kontrol		Kontroller hvert andet år og udskift om nødvendigt (5)					

(1) Servicér hyppigere, når maskinen bruges i støvede områder.
(2) Hvis motorens stoptid bliver over 3s, skal den kontrolleres og justeres.
(3) Juster / udskift efter behov.
(4) Skift motorolie hver 25. time, når maskinen bruges under tung belastning eller ved høje udetemperaturer.
(5) Disse punkter skal udføres af din serviceforhandler. Undladelse af udførelse af punkterne i serviceskemaet kan resultere i skader, som ikke er dækket af garantien.

INFORMATION

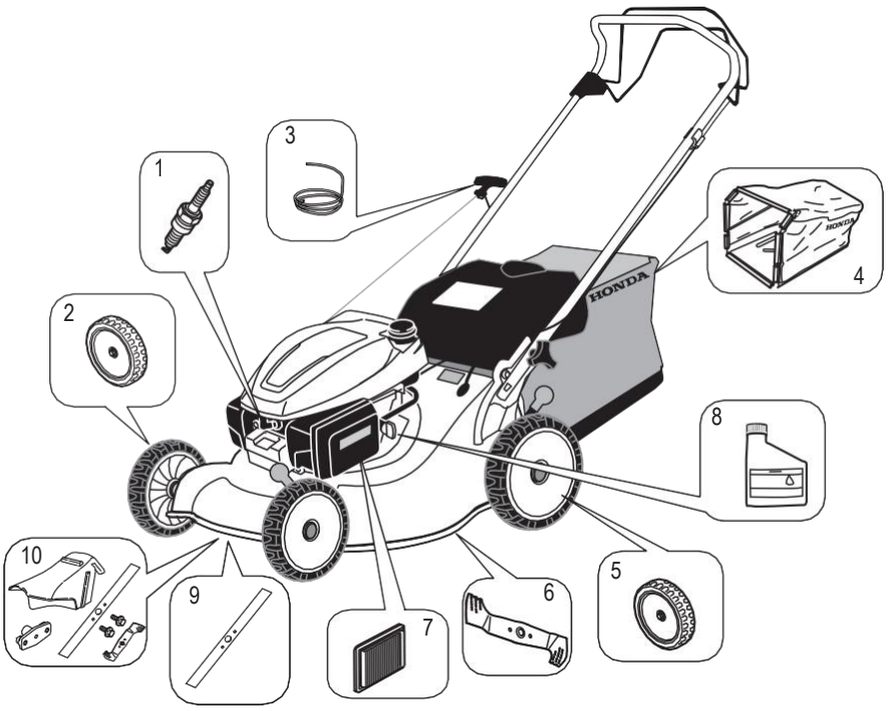

			HRG416C1		HRG466C1		
			SKEH	PKEH	SKEH	PKEH	SKEP
RESERVEDELE	1	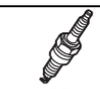	98079-55846				
	2		44710-VH3-R10				
	3		28462-Z0L-V71				
	4		81320-VH3-R11		81320-VH4-R11		
	5		42710-VH3-R20	42710-VH3-R10	42710-VH3-R20	42710-VH3-R10	42710-VH3-R20
	6		72511-VH3-R10		72511-VH4-R10		72511-VH4-R50
	7		17211-Z8B-901				
	8		08221-888-061HE				
	9	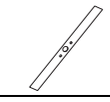					72531-VH4-R50
TILBEHØR	10		06762-VH3-R21	–	06762-VH4-R21	–	–

For din sikkerhed er det strengt forbudt at installere andet udstyr end det, der er anført ovenfor og specielt designet til din plæneklippers model og type.

SIKKERHEDSINSTRUKTIONER

⚠ ADVARSEL

Manglende overholdelse af disse sikkerhedsinstruktioner kan føre til alvorlig personskade eller beskadigelse af udstyret. Læs omhyggeligt nedenstående sikkerhedsinstruktioner, før du betjener maskinen.

UDDANNELSE

A1. Læs instruktionerne omhyggeligt, inden du bruger plæneklipperen. Vær fortrolig med betjeningselementerne og deres korrekte anvendelse, inden du bruger udstyret. Lær hvordan motoren stoppes hurtigt.
A2. Brug den fodgængerstyrede græsslåmaskine til det formål, den er beregnet til, nemlig klipning og opsamling af græs. Enhver anden anvendelse kan være farlig eller beskadige udstyret.
A3. Lad aldrig børn eller personer, som ikke kender disse instruktioner, bruge plæneklipperen. Lokale regler kan begrænse operatørens alder.
A4. Klip aldrig, når mennesker, især børn eller kæledyr er i nærheden.
Brug aldrig maskinen i tilfælde af træthed eller sygdom eller efter indtagelse af medicin, stoffer, alkohol eller farlige stoffer, der kan forstyrre reflekserne og koncentrationen.
Brug aldrig maskinen, hvis der er risiko for dårligt vejr, såsom lyn eller storm.
A5. Husk, at ejeren eller brugeren er ansvarlig for ulykker eller farer, der opstår for andre mennesker eller deres ejendom.
A6. Forsøg aldrig at ændre plæneklipperen. Det kan forårsage en ulykke såvel som skader på plæneklipperen. Manipulation med motoren annullerer EU-typegodkendelsen af denne.
- Tilslut aldrig et forlængerrør på lydpotten.
- Undlad at ændre på indsugningssystemet.
- Juster aldrig på omdrejningsregualtoren.

FORBEREDELSE

B1. Når du bruger maskinen, skal du altid bære sikkerhedssko, der er stærke og skridsikre og lange bukser. Brug ikke maskinen med bare fødder eller iført åbne sko. Undgå at bære kæder, armbånd eller baggy tøj med løse dele eller med snørebånd eller nakkebånd. Langt hår skal bindes tilbage. Brug altid en støjbeskyttende hjelm.
B2. Kontroller altid området, der skal klippes, grundigt for sten, grene og andre genstande, der under klipningen kan kastes ud af rotorkniven.
B3. ADVARSEL! Benzin er meget brandfarligt.
- Opbevar brændstof i beholdere, der er specielt designet til dette formål.
- Påfyld kun benzin udendørs og undlad rygning under påfyldningen.
- Skru aldrig tankdækslet af, mens motoren er i gang eller stadig er varm.
- Hvis der spildes benzin, forsøg aldrig at starte plæneklipperen, men flyt den væk fra området med spildt benzin og forvis dig om, at området er helt tørt og fri for dampe.
- Spænd benzindækslet sikkert til.
- Fjern brændstof fra tanken, før plæneklipperen tippes for at vedligeholde knivene eller dræne olie.

B4. Udskift defekte lyddæmpere.
B5. Inden anvendelsen, skal det altid kontrolleres, at rotorkniven, knivboltene og klippehuset ikke er slidt eller beskadiget. Udskift slidte eller beskadigede knive og bolte i sæt for at bevare balancen.

ANVENDELSE

C1. Lad aldrig motoren køre i lukkede rum, hvor udstødningsgas, som indeholder giftig kulilte, kan samles.
C2. Klip kun i dagslys eller ved godt kunstigt lys.
C3. Brug aldrig maskinen, hvis der er risiko for dårligt vejr, såsom lyn eller storm, stop anvendelse.
C4. Undlad anvendelse af plæneklipperen til vådt græs, hvis muligt.
C5. Hold altid sikkerhedsafstand til motor og knive, som fastlægges af håndtagets længde, mens du klipper.
C6. Løb ikke. Lad dig ikke trække af plæneklipperen.
C7. Pas på, hvor du træder på skråninger. Arbejd på tværs af skråninger, aldrig op og ned.
C8. Husk, at operatøren eller brugeren er ansvarlig for ulykker eller uventede hændelser, der kan opstå for andre personer eller deres ejendom. Brugeren er ansvarlig for at kontrollere mulige risici på grund af jorden, der skal bearbejdes, og tage alle nødvendige forholdsregler for at sikre sin egen og andres sikkerhed, især på skrånende terræn, ru, glat eller ustabilt terræn eller i nærheden af huller , grøfter eller banker.
C9. Klip ikke skråninger på mere end 20 ° (36%).
C10. Udvis særlig forsigtighed, når du trækker plæneklipperen tilbage mod dig selv.
C11. Stop rotorkniven, hvis plæneklipperen vippes for transport, kører på andet end græs, køres væk fra græsplænen og når den skal transporteres fra plæne til plæne.
C12. Brug aldrig plæneklipperen med defekte afskærmninger eller knive eller uden de monterede sikkerhedsanordninger som f.eks. Udkasterbeskyttelse og / eller græsopsamler.
C13. Justér aldrig på motorens regulator og lad den aldrig køre med for høje omdrejninger.
C14. Frigør alle betjeningsgreb for knivene og drivkobling inden motoren startes.
C15. Start motoren i henhold til vejledningen og sørg for, at dine fødder ikke er i nærheden af rotorkniven.
C16. Vip aldrig plæneklipperen, når motoren startes. Start plæneklipperen på en plan overflade, fri for højt græs eller forhindringer.
C17. Hold hænder og fødder væk fra de roterende dele. Start aldrig motoren, når du står foran udkastertuden.
C18. Løft og bær aldrig plæneklipperen, mens motoren kører.
C19. Stop motoren og aftag tændrørshætten i følgende tilfælde:
- Før enhver operation under klippehuset eller udkasteren.
- Inden kontrol, rengøring eller arbejde på plæneklipperen.
- Efter at have ramt en fremmed genstand. Undersøg plæneklipperen for beskadigelse, og foretag reparationer, før du starter og betjener plæneklipperen igen.
- Hvis en fodgængerstyret plæneklipper begynder at vibrere unormalt, skal du straks kontrollere årsagen til vibrationen og udføre den nødvendige reparation.

C20. Stop motoren i følgende tilfælde:
- Når du forlader plæneklipperen uden opsyn.
- Før benzinpåfyldning.
- Når du installerer eller fjerner græsfangeren.
- Inden du justerer klippehøjden.

C21. Close the fuel shut-off valve ved at dreje den.
C22. Brug af andet tilbehør end det, der anbefales i denne manual, kan forårsage skade på din plæneklipper, og sådanne skader er ikke dækket af din garanti.
C23. Hvis 'clipdirector'-håndtaget er vanskelig at flytte, eller armen ikke låser helt: Når motoren er slukket, skal du løfte udkasterbeskyttelsen og fjerne græs omkring skydedøren.
C24. BEMÆRK De niveauer for støj og vibrationer, der er angivet i denne vejledning, er de maksimale værdier for brug af maskinen. Brug af en ubalanceret plæneklipper, for høj bevægelseshastighed og manglende vedligeholdelse har en væsentlig effekt på lydemissioner og vibrationer. Det er derfor nødvendigt at træffe forebyggende foranstaltninger for at eliminere alle mulige skader på grund af høje støjniveauer og belastninger på grund af vibrationer; Sørg for, at maskinen er godt vedligeholdt. Brug en støjbeskyttende hjelm. Tag pauser under arbejdet.

VEDLIGEHOLDELSE, OPBEVARING OG TRANSPORT

D1. Hold alle bolte og møtrikker spændt fast og kontroller at plæneklipperen er i god driftsmæssig stand. Regelmæssig vedligeholdelse er en vigtig hjælp til brugernes sikkerhed og opretholdelse af en høj ydeevne.
D2. Opbevar aldrig plæneklipperen indendørs med benzin påfyldt, hvor benzindampe kan komme i nærheden af åben ild, høje temperaturer eller gnister.
D3. Lad motoren køle af inden plæneklipperen stilles til opbevaring indendørs.
D4. For at mindske brandfare skal du holde buskrydderen, især motoren, lyddæmper, samt benzinopbevaringsområdet fri for græs, blade eller overdreven fedt.
Efterlad ikke beholdere med afklip i eller i nærheden af en bygning.
D5. Hvis benzintanken skal tømmes, skal dette gøres udendørs med kold motor.
D6. Kontroller græsopsamleren regelmæssigt for slid og skader.
D7. Brug ikke maskinen med slidte eller beskadigede dele.
Dele skal udskiftes, ikke repareres. Udskift slidte eller beskadigede dele med originale Honda reservedele. Knive skal altid være forsynet med mærket Honda og referencenummeret. Ikke originale reservedele kan beskadige plæneklipperen og forringe din sikkerhed.
D8. Brug tykke handsker, når du fjerner, installerer eller arbejder på knivene.
Brug en træblok til at forhindre, at knivene roterer, når du spænder eller løsner knivboltene.
D9. Sørg altid for at den korrekte balance på kniven når du skærper den.
D10. Det tilrådes at bruge en læsseplatform eller søge hjælp fra en anden person ved læsning eller aflæsning af plæneklipperen. Når plæneklipperen transporteres, skal du sørge for, at den er i vandret stilling, lukke brændstofstopventilen, frakoble tændrøret og fastgøre den med stropper.
D11. Kontroller, at motoren og knivene stopper hurtigt, når du slipper sikkerhedsbøjlen. Lad din forhandler kontrollere svinghjulets bremseklodser årligt eller hver 100. driftstime , alt efter hvad der indtræffer først.

SIKKERHEDSMÆRKATER

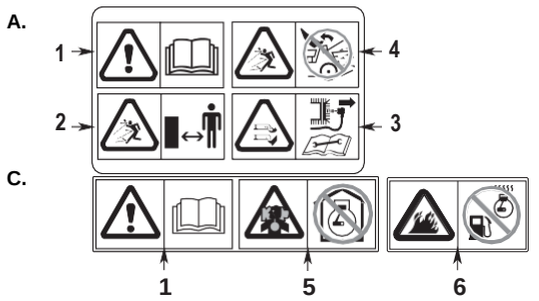

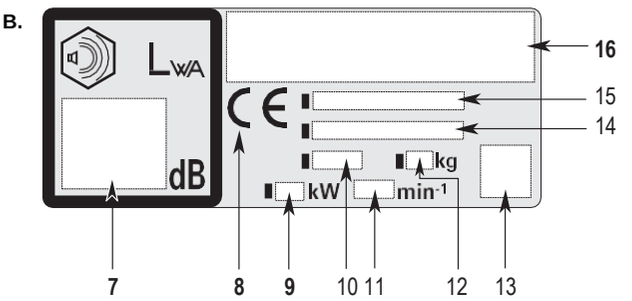

1. **Advarsel:** Læs brugervejledningen, inden du bruger plæneklipperen.
2. Risiko for udkast. Hold andre personer væk fra området,.
3. Risiko for skader. Roterende knive: Stik ikke hænder eller fødder ind i klippehuset. Frakobl tændrørshætten, før du udfører vedligeholdelses-
4. eller reparationshandlinger.
5. Anvend aldrig plæneklipperen uden enten udkasterskærmen eller græsopsamlerposen er på monteret.
6. Motoren afgiver giftig giftig kulilte. Lad den ikke køre i lukkede rum.
7. Benzin er meget brandfarlig. Stop motoren inden tankning.

B. IDENTIFIKATION AF MASKINEN

8. Målt lydeffektniveau
9. CE-mærkning
10. Nominel effekt i kilowatt
11. Produktionsår
12. Anbefalet motorhastighed i o/min.
13. Vægt i kg (med tom tank)
14. QR kode
15. STELNUMMER:
16. Model - Type
17. Producentens navn og adresse.

TEKNISKE SPECIFIKATIONER

		HRG416C1		HRG466C1			HRG536C9
		PKEH	SKEH	PKEH	SKEH	SKEP	SKEH
Dimensioner	(cm)	1415x453x980	1440x453x980	1445x497x980	1470x497x980	1470x497x980	1580x582x1060
Vægt	(kg)	28	30	29	31	32	36
Bredde for rydning	(cm)	41		46			53
Indstillinger for klippehøjde	(mm)	6 (20 ~ 74)					6 (19 ~ 80)
Opsamlerens kapacitet	(ℓ)	42		50			66
4-takts, overliggende knastaksel, 1 cylinder		GCV145H					GCV170H
Nettoeffekt (*)	kW/ min-1	3.1 / 3600					3.6 / 3600
Nominel effekt	kW/ min-1	2.7 / 2900		2.7 / 3800			3.2 / 2850
Motorens omdrejningstal	min-1	2900^{0}_{-100}		2800^{0}_{-100}			2850^{0}_{-100}
Fremadgående hastighed	(m/s)	-	0.92	-	0.89		0.77
Benzintank indhold	(ℓ)	0.91					
Brændstofforbrug	(l/t)	1.1					1.2
Indhold motorolie	(ℓ)	0.40					
Emissioner af kuldioxid (CO2) (**) (Se "CO2-informationsliste")		www.honda-engines-eu.com/co2					
Lydtryk ved operatørens ører (i overensstemmelse med EN ISO5395-2: 2013 + A1: 2016 + A2: 2017)	dB(A)	79.40	80.80	81.10	80.80	81.40	85.80
Måling af usikkerhed	dB(A)	1.00					
Målt lydeffekt (i overensstemmelse med direktiver 2000/14 / EF, 2005/88 / EF)	dB(A)	91.94	92.86	92.12	93.24	93.46	96.06
Måling af usikkerhed	dB(A)	0.88	0.64	1.21	0.80	0.64	0.74
Garanteret lydeffektniveau (i overensstemmelse med direktiverne 2000/14 / EF, 2005/88/EC)	dB(A)	94	95	94	95		98
Vibrationstest (i overensstemmelse med EN ISO5395-2:2013 + A1:2016 + A2:2017)		4.33	3.45	2.32	2.66	3.20	5.56
Måling af usikkerhed (EN12096: 1997 bilag D)		1.95	0.66	0.45	1.17	1.08	2.24

(*) Effektklassificeringen af motoren, der er angivet i dette dokument, er den nettoeffekt, der er testet på en produktionsmotor til motormodellen GCV145H (HRG416C1 / 466C1), GCV170H (HRG536C9) og målt i overensstemmelse med SAE J1349 ved 3600 o/min.(Nettoeffekt). Motorer fra produktionen kan variere fra denne værdi. Den faktiske effekt for motoren, der er installeret i den endelige maskine, varierer afhængigt af mange faktorer, herunder motorens driftshastighed under anvendelse, miljøforhold, vedligeholdelse og andre variabler.

Honda distributører i Europa

AUSTRIA
Honda Motor Europe Ltd
Hondastraße 1
2351 Wiener Neudorf
Tel.: +43 (0)2236 690 0
Fax: +43 (0)2236 690 480
http://www.honda.at
✉ HondaPP@honda.co.at

BALTIC STATES
(Estonia/Latvia/ Lithuania)
NCG Import Baltics OU
Meistri 12
Haabersti District
13517 Tallinn
Harju County Estonia
Tel.: +372 651 7300
Fax: +372 651 7301
✉ info.baltic@ncgimport.com

BELARUS
UAB JP Motors
Montazhnikov lane 4th, 5-16
Minsk 220019
Republic of Belarus
Tel.: +375172349999
Fax: +375172380404
✉ honda@jpmotors.lt

BELGIUM
Honda Motor Europe Ltd
Doornveld 180-184
1731 Zellik
Tel.: +32 2620 10 00
Fax: +32 2620 10 01
http://www.honda.be
✉ bh_pe@honda-eu.com

BULGARIA
Premium Motor Ltd
Andrey Lyapchev Blvd no 34
1797 Sofia
Bulgaria
Tel.: +3592 423 5879
Fax: +3592 423 5879
http://www.hondamotor.bg
✉ office@hondamotor.bg

CROATIA
Hongoldonia d.o.o.
Vukovarska ulica 432a
31000 Osijek, HR
Tel.: +38531320420
Fax: +38531320429
http://www.hongoldonia.hr
✉ prodaja@hongoldonia.hr

CYPRUS
Demstar Automotive Ltd
Mihail Giorgalla 14
2409 Engomi
Nicosia
Cyprus
Tel.: +357 22 792 600
Fax: +357 22 430 313

CZECH REPUBLIC
BG Technik cs, a.s.
U Zavodiste 251/8
15900 Prague 5 - Velka Chuchle
Tel.: +420 2 838 70 850
Fax: +420 2 667 111 45
http://www.honda-stroje.cz

DENMARK
TIMA A/S
Ryttermarken 10
DK-3520 Farum
Tel.: +45 36 34 25 50
Fax: +45 36 77 16 30
http://www.tima.dk

FINLAND
OY Brandt AB.
Tuupakantie 7B
01740 Vantaa
Tel.: +358 207757200
Fax: +358 9 878 5276
http://www.brandt.fi

FRANCE
Honda Motor Europe Ltd
Division Produit d'Equipement
Parc d'activités de Pariest,
Allée du 1er mai
Croissy Beaubourg BP46, 77312
Marne La Vallée Cedex 2
Tel.: 01 60 37 30 00
Fax: 01 60 37 30 86
http://www.honda.fr
✉ espace-client@honda-eu.com

GERMANY
Honda Deutschland Niederlassung der Honda Motor Europe Ltd.
Hanauer Landstraße 222-224
D-60314 Frankfurt
Tel.: 01805 20 20 90
Fax: +49 (0)69 83 20 20
http://www.honda.de
✉ info@post.honda.de

GREECE
Saracakis Brothers S.A.
71 Leoforos Athinon
10173 Athens
Tel.: +30 210 3497809
Fax: +30 210 3467329
http://www.honda.gr
✉ info@saracakis.gr

HUNGARY
MP Motor Co., Ltd.
Kamaraerdei ut 3.
2040 Budaors
Tel.: +36 23 444 971
Fax: +36 23 444 972
http://www.hondakisgepek.hu
✉ info@hondakisgepek.hu

IRELAND
Two Wheels ltd
M50 Business Park, Ballymount
Dublin 12
Tel.: +353 1 4381900
Fax: +353 1 4607851
http://www.hondaireland.ie
✉ sales@hondaireland.ie

ISRAEL
Mayer's Cars and Trucks Co.Ltd. - Honda Division
Shevach 5, Tel Aviv , 6777936
Israel
+972-3-6953162
✉ OrenBe@mct.co.il

ITALY
Honda Motore Europe Ltd
Via della Cecchignola, 13
00143 Roma
Tel.: +848 846 632
Fax: +39 065 4928 400
http://www.hondaitalia.com
✉ info.power@honda-eu.com

MACEDONIA
Makpetrol A.D. Honda Centar
Bul.sv Kiril & Metodij br. 4
1000, Skopje
Republic of Macedonia
✉ aleksandar.stanojlovic@ makpetrol.com.mk

MALTA
The Associated Motors Company Ltd.
New Street in San Gwakkin Road
Mriehel Bypass, Mriehel QRM17
Tel.: +356 21 498 561
Fax: +356 21 480 150
✉ mgalea@gasanzammit.com

NORWAY
Berema AS
P.O. Box 454 1401 Ski
Tel.: +47 64 86 05 00
Fax: +47 64 86 05 49
http://www.berema.no
✉ berema@berema.no

POLAND
Aries Power Equipment
Puławska 467
02-844 Warszawa
Tel.: +48 (22) 861 43 01
Fax: +48 (22) 861 43 02
http://www.ariespower.pl
http://www.mojahonda.pl
✉ info@ariespower.pl

PORTUGAL
GROW Productos de Forca Portugal
Rua Fontes Pereira de Melo, 16
Abrunheira, 2714-506 Sintra
Tel.: +351 211 303 000
Fax: +351 211 303 003
http://www.grow.com.pt
✉ geral@grow.com.pt

ROMANIA
Hit Power Motor SRL
Intr Gheorghe Simionescu Nr 4
Sector 1
Bucharest 1
Romania
Tel.: (+4) 0371 201 040
✉ office@honda.ro

ROMANIA
Agrisorg SRL
Sacadat Str Principala
Nr 444/A Jud. Bihor
Oradea
Romania
Tel.: (+4) 0259 458 336
✉ info@agrisorg.com

SERBIA & MONTENEGRO
ITH Trading Co Doo
Majke Jevrosime 26
1100 Beograd
Serbia
Tel.: +381 11 3240627
Fax: +381 11 3240627
http://www.hondasrbija.co.rs
✉ sstevanovic@ithtrading.co.rs

SLOVAK REPUBLIC
Honda Motor Europe Ltd
Slovensko, organizačná zložka
Prievozská 6 821 09 Bratislava
Tel.: +421 2 32131111
Fax: +421 2 32131112
http://www.honda.sk

SLOVENIA
AS Domzale Moto Center D.O.O.
Blatnica 3A
1236 Trzin
Tel.: +386 1 562 3700
Fax: +386 1 562 3705
http://www.honda-as.com
✉ infomacije@honda-as.com

SPAIN & all Provinces
Greens Power Products, S.L.
Poligono Industrial Congost –
Av Ramon Ciurans n°2
08530 La Garriga - Barcelona
Tel.: +34 93 860 50 25
Fax: +34 93 871 81 80
http://www.hondaencasa.com

SWEDEN
Honda Motor Europe Ltd filial Sverige
Box 31002 - Långhusgatan 4
215 86 Malmö
Tel.: +46 (0)40 600 23 00
Fax: +46 (0)40 600 23 19
http://www.honda.se
✉ hpesinfo@honda-eu.com

SWITZERLAND
Honda Motor Europe Ltd. Succursale de Satigny/Genève
Rue de la Bergère 5
1242 Satigny
Tel.: +41 (0)22 989 05 00
Fax: +41 (0)22 989 06 60
http://www.honda.ch

TURKEY
Anadolu Motor Uretim Ve Pazarlama As
Sekerpinar Mah
Albayrak Sok No 4
Cayirova 41420
Kocaeli
Tel.: +90 262 999 23 00
Fax: +90 262 658 94 17
http://www.anadolumotor.com.tr
✉ antor@antor.com.tr

UKRAINE
Dnipro Motor LLC
3, Bondarsky Alley,
Kyiv, 04073, Ukraine
Tel.: +380 44 537 25 76
Fax: +380 44 501 54 27
✉ igor.lobunets@honda.ua

UNITED KINGDOM
Honda Motor Europe Ltd
Cain Road
Bracknell
Berkshire
RG12 1 HL
Tel.: +44 (0)845 200 8000
http://www.honda.co.uk

"EC Declaration of Conformity" CONTENT OUTLINE
"CE-Déclaration de conformité" DESCRIPTION DE TABLE DES MATIERES
"EU-Konformitätserklärung" INHALTSÜBERSICHT
"EG-försäkran om överensstämmelse" INNEHÅLLSÖVERSIKT
OVERZICHT INHOUD "EC-conformiteitsverklaring"
DESCRIZIONE DEL CONTENUTO DELLA "Dichiarazione CE di Conformità"

EC Declaration of Conformity

1. The undersigned, *2, representing the manufacturer, herewith declares that the machinery described below fulfils all the relevant provisions of:
   - Directive 2006/42/EC on machinery
   - Directive 2014/30/EU on electromagnetic compatibility
   - Directive 2000/14/EC – 2005/88/EC on outdoor noise
   - Directive 2011/65/EU - (EU) 2015/863 on the restriction of the use of certain hazardous substances in electrical and electronic equipment
2. Description of the machinery
   a) Product: Pedestrian-controlled lawnmower
   b) Function: Cutting of grass

c) Model	d) Type	e) Serial number
*1	*1	

3. Manufacturer and able to compile the technical documentation — Honda France Manufacturing S.A.S.
   Pôle 45 - Rue des Châtaigniers
   45140 ORMES - FRANCE

4. Reference to applied standards		
EN ISO 14982: 2009	EN ISO 5395-1 :2013	EN ISO 5395-2 :2013 + A1:2016 + A2 :2017

5. Outdoor noise Directive
   a) Measured sound power dB(A): *1
   b) Guaranteed sound power dB(A): *1
   c) Noise parameter (cm, min-1): *1
   d) Conformity assessment procedure: *2
   e) Notified body: *2
6. Done at: ORMES – FRANCE
7. Date: *2

_____
*2
President
Honda France Manufacturing S.A.S.

*1: see specification page
*2: see original EC Declaration of Conformity.
*1: voir page de spécifications.
*2: voir la Déclaration CE de conformité originale
*1: siehe Spezifikationen-Seite.
*2: Siehe ursprüngliche EG-Konformitätserklärung
*1: se sidan med specifikationer
*2: se den ursprungliga EG-försäkran om överensstämmelse
*1: vedi la pagina delle caratteristiche tecniche.
*2: V. Dichiarazione CE di Conformità originale
*1: zie specificities pagina.
*2: Zie ook de originele EG-verklaring van overeenstemming

Français. (French)
Déclaration CE de Conformité
1. Le soussigné, *2, représentant du constructeur, déclare que la machine décrit ci-dessous répond à toutes les dispositions applicables de
* Directive Machine 2006/42/CE
* Directive 2014/30/UE en lien avec la compatibilité électromagnétique
* Directive 2000/14/CE – 2005/88/CE des émissions sonores dans l'environnement des matériels destinés à être utilisé à l'extérieur des bâtiments
* Directive 2011/65/UE - (UE) 2015/863 relative à la limitation de l'utilisation de certaines substances dangereuses dans les équipements électriques et électroniques
2. Description de la machine
a) Produit: Tondeuses à gazon à conducteur à pied
b) Fonction : couper de l'herbe (tondre)
c) Modèle d) Type e) Numéro de série
3. Constructeur et en charge des éditions de documentation techniques
4. Référence aux normes appliquées
5. Directive des émissions sonores dans l'environnement des matériels destinés à être utilisé à l'extérieur des batiments
a) Puissance accoustique mesurée
b) Puissance accoustique garantie
c) Paramétre du bruit
d) Procédure d'évaluation de conformité
e) Organisme notifié
6. Fait à 7. Date

Italiano (Italian)
Dichiarazione CE di Conformità
1. Il sottoscritto, *2 in rappresentanza del costruttore, dichiara qui di seguito che la macchina sotto descritta soddisfa tutte le disposizioni pertinenti delle:
* Direttiva macchine 2006/42/CE
* Direttiva 2014/30/UE sulla compatibilità elettromagnetica
* Direttiva sulla emissione acustica delle macchine e attrezzature destinate a funzionare all'aperto 2000/14/CE – 2005/88/CE
* Direttiva 2011/65/UE - (UE) 2015/863 sulla restrizione dell'uso di determinate sostanze pericolose nelle apparecchiature elettriche ed elettroniche
2. Descrizione della macchina
a) Prodotto: Tosaerba con operatore al seguito
b) Funzione : Taglio di erba
c) Modello d) Tipo e) Numero di serie
3. Costruttore e competente per la compilazione della documentazione tecnica
4. Riferimento alle norme applicate
5. Direttiva sulla emissione acustica delle macchine e attrezzature destinate a funzionare all'aperto
a) Livello di potenza sonora misurato
b) Livello di potenza sonora garantito
c) Parametri emissione acustica
d) Procedura di valutazione della conformità
e) Organismo notificato
6. Fatto a 7. Data

Deutsch (German)
EG-Konformitätserklärung
1. Der Unterzeichner, *2 der den Hersteller vertritt, erklärt hiermit dass das hierunter genannte Maschine allen einschlägigen Bestimmungen der * entspricht.
* Maschinenrichtlinie 2006/42/EG
* Richtlinie 2014/30/EU über die elektromagnetische Verträglichkeit
* Geräuschrichtlinie im Freien 2000/14/EG – 2005/88/EG
* Richtlinie 2011/65/EU - (EU) 2015/863 zur Beschränkung der Verwendung bestimmter gefährlicher Stoffe in Elektro- und Elektronikgeräten
2. Beschreibung der Maschine
a) Produkt: Handgeführte Rasenmäher
b) Funktion : Gras schneiden
c) Modell d) Typ e) Seriennummer
3. . Hersteller und in der Position, die technische Dokumentation zu erstellen
4. Verweis auf aufwendbare Standards
5. Geräuschrichtlinie im Freien
a) gemessene Lautstärke
b) Schalleistungspegel
c) Geräuschvorgabe
d) Konformitätsbewertungs Ablauf
e) Benannte Stelle
6. Ort 7. Datum

Nederlands (Dutch)
EG-verklaring van overeenstemming
1. Ondergetekende, *2, vertegenwoordiger van de constructeur, verklaart hiermee dat het hieronder beschreven machine voldoet aan alle toepasselijke bepalingen van:
* Richtlijn 2006/42/EG betreffende machines
* Richtlijn 2014/30/EU betreffende elektromagnetische overeenstemming
* Richtlijn 2000/14/EG – 2005/88/EG betreffende geluidsemissie (openlucht)
* Richtlijn 2011/65/EU - (EU) 2015/863 betreffende beperking van het gebruik van bepaalde gevaarlijke stoffen in elektrische en elektronische apparatuur
2. Beschrijving van de machine
a) Product: Handgeleide grasmaaier
b) Functie : gras maaien
c) Model d) Type e) Serienummer
3. Fabrikant en in staat om de technische documentatie samen te stellen
4. Referentie voor toegepaste normen
5. Geluidsemissierichtlijn (openlucht)
a) Gemeten geluidsvermogensniveau
b) Gewaarborgd geluidsvermogensniveau
c) Geluidsparameter
d) Conformiteitsbeoordelingsprocedure
e) Aangemelde instantie
6. Plaats 7. Datum

Dansk (Danish)
EU OVERENSTEMMELSEERKLÆRING
1. UNDERTEGNEDE, *2, SOM REPRÆSENTERER PRODUCENTEN, ERKLÆRER HERMED AT MASKINEN, SOM ER BESKREVET NEDENFOR, OPFYLDER ALLE RELEVANTE BESTEMMELSER IFØLGE:
* MASKINDIREKTIV 2006/42/EF
* DIREKTIV 2014/30/EU OM ELEKTROMAGNETISK KOMPATIBILITET
* DIREKTIV OM STØJEMISSION 2000/14/EF – 2005/88/EF
* direktiv 2011/65/EU - (EU) 2015/863 om begrænsning af anvendelsen af visse farlige stoffer i elektrisk og elektronisk udstyr
2. BESKRIVELSE AF PRODUKTET
A) PRODUKT : PLÆNEKLIPPER BETJENT AF GÅENDE BRUGER
B) ANVENDELSE : GRÆSKLIPNING
C) MODEL D) TYPE E) SERIENUMMER
3. PRODUCENT OG I STAND TIL AT UDARBEJDE DEN TEKNISKE DOKUMENTATION
4. HENVISNING TIL ANVENDTE STANDARDER
5. DIREKTIV OM STØJEMISSION FRA MASKINER TIL UDENDØRS BRUG
A) MÅLT LYDEFFEKTNIVEAU
B) GARANTERET LYDEFFEKTNIVEAU
C) STØJPARAMETER
D) PROCEDURE FOR OVERENSSTEMMELSESVURDERING
E) BEMYNDIGET ORGAN
6. STED 7. DATO

Ελληνικά (Greek)
ΕΚ-Δήλωση συμμόρφωσης
1. Ο κάτωθι υπογεγραμμένος, *2, εκπροσωπόντας τον κατασκευαστή, δηλώνω ότι το παρακάτω περιγραφόμενο όχημα πληροί όλες τις σχετικές προδιαγραφές του:
* Οδηγία 2006/42/ΕΚ για μηχανές
* Οδηγία 2014/30/ΕΕ σχετικά με την ηλεκτρομαγνητική συμβατότητα
* Οδηγία 2000/14/ΕΚ – 2005/88/ΕΚ για το επίπεδο θορύβου σε εξωτερικούς χώρους.
* Οδηγία 2011/65/ΕΕ - (ΕΕ) 2015/863 για τον περιορισμό της χρήσης ορισμένων επικίνδυνων ουσιών σε ηλεκτρικό και ηλεκτρονικό εξοπλισμό
2. Περιγραφή μηχανήματος
α) προϊόν: Χλοοκοπτικό ελεγχόμενο από πεζό
β) Λειτουργία : για κόψιμο γρασιδιού
c) Μοντέλο d) Τύπος e) Αριθμός σειράς παραγωγής
3 Κατασκευαστής και να είναι σε θέση να καταρτίσει τον τεχνικό φάκελο
4. Παραπομπή στα ισχύοντα πρότυπα
5. Οδηγία επιπέδου θορύβου εξωτερικών χώρων
α) Μετρηθείσα ηχητική ένταση
β) Εγγυημένη ηχητική ένταση
c) Ηχητική παράμετρος
d) Διαδικασία πιστοποίησης
e) Οργανισμός πιστοποίησης
6. Η δοκιμή έγινε 7. Ημερομηνία

Svenska (Swedish)
EG-försäkran om överensstämmelse
1. Undertecknad, *2, representant för tillverkaren, deklarerar härmed att maskinen beskriven nedan fullföljer alla relevanta bestämmelser enl:
* Direktiv 2006/42/EG gällande maskiner
* Direktiv 2014/30/EU på elektromagnetisk kompatibilitet
* Direktiv 2000/14//EG – 2005/88/EG gällande buller utomhus
* direktiv 2011/65/EU - (EU) 2015/863 om begränsning av användning av vissa farliga ämnen i elektrisk och elektronisk utrustning
2. Maskinbeskrivning
a) Produkt: Gå bakom gräsklippare
b) Funktion : gräsklippning
c) Modell d) Typ e) Serienummer
3. Tillverkare och ska kunna sammanställa teknisk dokumentationen.
4. Referens för tillämpad standard
5. Direktiv för buller utomhus
a) Uppmätt ljudnivå
b) Garanterad ljudnivå
c) Buller parameter
d) Förfarande för bedömning
e) Anmälda organ
6. Utfärdat vid 7. Datum

Español (Spanish)
Declaración de Conformidad CE
1. El firmante, *2, en representación del fabricante, adjunto declara que la máquina abajo descrita, cumple las cláusulas relevantes de:
* Directiva 2006/42/CE de maquinaria
* Directiva 2014/30/UE sobre compatibilidad electromagnética
* Directiva 2000/14/CE – 2005/88/CE de ruido exterior
* Directiva 2011/65/UE - (UE) 2015/863 sobre restricciones a la utilización de determinadas sustancias peligrosas en aparatos eléctricos y electrónicos
2. Descripción de la máquina
a) Producto: Cortacésped de mano
b) Función : Cortar el césped
c) Modelo d) Tipo e) Número de serie
3. Fabricante que puede compilar el expediente técnico
4. Referencia a normas aplicadas
5. Directiva sobre ruido exterior
a)Potencia sonora Medida
b) Potencia sonora Garantizada
c) Parámetros ruido
d) Procedimiento evaluación conformidad
e) Organismo notificado
6. Realizado en 7. Fecha

Română (Romanian)
CE -Declaratie de Conformitate
1. Subsemnatul *2, reprezentand producatorul, declar prin prezenta faptul ca echipamentul descris mai jos indeplineste toate conditiile necesare din:
* Directiva 2006/42/CE privind echipamentul
* Directiva 2014/30/UE privind compatibilitatea electromagnetică
* Directiva 2000/14/CE – 2005/88/CE privind poluarea fonica in spatiu deschis
* Directiva 2011/65/UE - (UE) 2015/863 privind restricţiile de utilizare a anumitor substanţe periculoase în echipamentele electrice şi electronice
2. Descrierea echipamentului
a) Produsul: Maşină de tuns gazon cu utilizator în picioare
b) Domeniu de utilizare : tunderea ierbii
c) Model d) Tip e) Serie produs
3. Producator şi abilitat să realizeze documentaţie tehnică
4. Referinţă la standardele aplicate
5. Directiva privind poluarea fonica in spatiu inchis
a) Puterea acustica masurata
b) Putere acustica maxim garantata
c) Indice poluare fonica
d) Procedura de evaluare a conformitatii
e) Notificari
6. Emisa la 7. Data

Português (Portuguese)
Declaração CE de Conformidade
1. O abaixo assinado, *2, representante do fabricante, declara que a máquina abaixo descrita cumpre todas as estipulações relevantes da:
* Directiva 2006/42/CE de máquina
* Directiva 2014/30/UE relativa à compatibilidade electromagnética
* Directiva 2000/14/CE – 2005/88/CE de ruído exterior
* Directiva 2011/65/UE - (UE) 2015/863 relativa à restrição do uso de determinadas substâncias perigosas em equipamentos eléctricos e electrónicos
2. Descrição da máquina
a) Produto: Corta relva com operador apeado
b) Função : corte de relva
c) Modelo d) Tipo e) Número de série
3. Fabricante com capacidade para compilar documentação técnica
4. Referências às normas aplicadas
5. Directiva de ruído exterior
a) Potência sonora medida
b) Potência sonora garantida
c) Parametro de ruído
d) Procedimento de avaliação da conformidade
e) Organismo notificado
6. Feito em 7. Data

Polski (Polish)
Deklaracja Zgodności WE
1. Niżej podpisany *2, reprezentujący producenta, niniejszym deklaruje , że urządzenie opisane
poniżej spełnia wszelkie właściwe postanowienia:
* Dyrektywy maszynowej 2006/42/WE
* Dyrektywa 2014/30/UE Kompatybilności Elektromagnetycznej
* Dyrektywa Hałasowa 2000/14/WE – 2005/88/WE
* Dyrektywy 2011/65/UE - (UE) 2015/863 w sprawie ograniczenia stosowania niektórych niebezpiecznych substancji w sprzęcie elektrycznym i elektronicznym
2. Opis urządzenia:
a) Produkt: Kosiarka prowadzona przez pieszego
b) Funkcja: ścinanie trawy
c) Model d) Typ e) Numer seryjny
3. Producent oraz osoba upoważniona do przygotowania dokumentacji technicznej
4. Odniesienie do zastosowanych norm
5. Dyrektywa Hałasowa
a) Zmierzony poziom mocy akustycznej
b) Gwarantowany poziom mocy akustycznej
c) Wartość hałasu
d) Procedura oceny zgodności
e) Jednostka notyfikowana
6. Miejsce 7. Data

Suomi / Suomen kieli (Finnish)
EY-VAATIMUSTENMUKAISUUSVAKUUTUS
1. Allekirjoittanut valmistajan edustaja *2 vakuuttaa täten, että alla mainittu kone/tuote täyttää kaikki seuraavia määräyksiä:
* Konedirektiivi 2006/42/EY
* Direktiivi 2014/30/EU sähkömagneettinen yhteensopivuus
* Direktiivi 2000/14/EY – 2005/88/EY ympäristön melu
* direktiivi 2011/65/EU - (EU) 2015/863 tiettyjen vaarallisten aineiden käytön rajoittamisesta sähkö- ja elektroniikkalaitteissa
2. TUOTTEEN KUVAUS
a) Tuote: Työnnettävä ruohonleikkuri
b) Toiminto : ruohon leikkaus
c) Malli d) TYYPPI e) SARJANUMERO
3. Valmistaja ja teknisten dokumenttien laatia
4. Viittaus sovellettuihin standardeihin
5. Ympäristön meludirektiivi
a) Mitattu melutaso
b) Todenmukainen melutaso
c) Melu parametrit
d) Yhdenmukaisuuden arvioinnin menetelmä
e) Tiedonantoelin
6. TEHTY 7. PÄIVÄMÄÄRÄ

Magyar (Hungarian)
EK-megfelelőségi nyilatkozata
1. Alulírott *2, mint a gyártó képviselője nyilatkozom, hogy az általunk gyártott gép megfelel az összes, alább felsorolt direktívának:
* 2006/42/EK Direktívának berendezésekre
* Irányelv 2014/30/EU megfelelnek az elektromágneses
* 2000/14/EK – 2005/88/EK Diretívának kültéri zajszintre
* Tanács 2011/65/EU - (EU) 2015/863 egyes veszélyes anyagok elektromos és elektronikus berendezésekben való alkalmazásának korlátozásáról
2. A gép leírása
a) Termék: Nem önjáró, tolós fűnyíró
b) Funkció : fű levágása
c) Modell d) Tipus e) Sorozatszám
3. Gyártó és képes összeállítani a műszaki dokumentációt.
4 Referencia az alkalmazott szabványokhoz
5. Kültéri zajszint Direktíva
a) Mért hangerő
b) Szavatolt hangerő
c) Zajszint paraméter
d) Megfelelőségi becslési eljárás
e) Kijelölt szervezet
6. Keltezés helye 7. Keltezés ideje

Cestina (Czech)
ES – Prohlášení o shodě
1. Zástupce výrobce, *2 svým podpisem potvrzuje, že stroj popsaný níže splňuje požadavky příslušných opatření:
* Směrnice 2006/42/ES pro strojní zařízení
* Směrnice 2014/30/EU týkající se elektromagnetické kompatibility
* Směrnice 2000/14/ES – 2005/88/ES stanovující technické požadavky na výrobky z hlediska emisí hluku zařízení pro venkovní použití
* Rady 2011/65/EU - (EU) 2015/863 o omezení používání některých nebezpečných látek v elektrických a elektronických zařízeních
2. Popis zařízení
a) Výrobek: Ručně vedená zahradní sekačka
b) Funkce : Sekání trávy
c) Model d) Typ e) Výrobní číslo
3. Výrobce a osoba pověřená kompletací technické dokumentace
4. Odkaz na platné standardy
5. Směrnice pro hluk pro venkovní použití
a) Naměřený akustický výkon
b) Garantovaný akustický výkon
c) Parametr hluku
d) Způsob posouzení shody
e) Notifikovaná osoba
6. Podepsáno v 7. Datum

Latviešu (Latvian)
EK atbilstības deklarācija
1. Zemāk minētais *2, kā ražotāja pārstāvis ar šo apstiprina, ka zemāk aprakstītie mašīna, atbilst visām zemāk norādīto direktīvu sadaļām:
* Direktīva 2006/42/EK par mašīnām
* Direktīva 2014/30/ES par elektromagnētisko saderību
* Direktīva 2000/14/EK – 2005/88/EK par trokšņa emisiju vidē
* Direktīva 2011/65/ES - (ES) 2015/863 par dažu bīstamu vielu izmantošanas ierobežošanu elektriskās un elektroniskās iekārtās
2. Iekārtas apraksts
a) Produkts: Rokas zāles pļāvējs
b) Funkcija : zāles pļaušana
c) Modelis d) Tips e) Sērijas numurs
3. Ražotājs, kas spēj sastādīt tehnisko dokumentāciju
4. Atsauce uz piemērotajiem standartiem
5. Ārējo trokšņu Direktīva
a) Izmērītā trokšņa lielums
b) Pieļaujamais trokšņa lielums
c) Trokšņa parametri
d) Atbilstības vērtējuma procedūra
e) Informētā iestāde
6. Vieta 7. Datums

Slovenčina (Slovak)
ES vyhlásenie o zhode
1. Dolupodpísaný pán *2 zastupujúci výrobcu týmto vyhlasuje, že uvedený strojové je v zhode s nasledovnými smernicami:
* Smernica 2006/42/ES (Strojné zariadenia)
* Smernica 2014/30/EÚ na elektromagnetickú kompatibilitu
* Smernica 2000/14/ES – 2005/88/ES (Emisie hluku)
* Rady 2011/65/EÚ - (EÚ) 2015/863 o obmedzení používania určitých nebezpečných látok v elektrických a elektronických zariadeniach
2. Popis stroja
a) Produkt: Ručne vedená kosačka na trávu
b) Funkcia : Kosenie trávy
c) Model d) Typ e) Výrobné číslo
3. Výrobca a schopný zostaviť technickú dokumentáciu
4. Referencia na použité normy
5. Smernica pre emisie hluku vo voľnom priestranstve
a) Nameraná hladina akustického výkonu
b) Zaručená hladina akustického výkonu
c) Rozmer
d) Procedúra posudzovania zhody
e) Notifikovaná osoba
6. Miesto 7. Dátum

Eesti (Estonian)
EÜ vastavusdeklaratsioon
1. Allakirjutanu, *2, kinnitab tootja volitatud esindajana, et allpool kirjeldatud masina vastab kõikidele alljärgnevate direktiivide sätetele:
* Masinate direktiiv 2006/42/EÜ
* Elektromagnetilise ühilduvuse direktiiv 2014/30/EL
* Välismüra direktiiv 2000/14/EÜ – 2005/88/EÜ
* direktiiv 2011/65/EL - (EL) 2015/863 teatavate ohtlike ainete kasutamise piiramise kohta elektri- ja elektroonikaseadmetes
2. Seadmete kirjeldus
a) Toode: Käsimuruniiduk
b) Funktsiooon : muru niitmine
c) Mudel d) Tüüp e) Seerianumber
3. Tootja, kes on pädev täitma tehnilist dokumentatsiooni
4. Viide kohaldatud standarditele
5. Välismüra direktiiv
a) Mõõdetud helivõimsuse tase
b) Lubatud helivõimsuse tase
c) Müra parameeter
d) Vastavushindamismenetlus
e) Teavitatud asutus
6. Koht 7. Kuupäev

Slovenščina (Slovenian)
ES izjava o skladnosti
1. Spodaj podpisani, *2, ki predstavljam proizvajalca, izjavljam da spodaj opisana stroj ustreza vsem navedenim direktivam:
* Direktiva 2006/42/ES o strojih
* Direktiva 2014/30/EU o elektromagnetni združljivosti
* Direktiva 2000/14/ES – 2005/88/ES o hrupnosti
* Direktiva 2011/65/EU - (EU) 2015/863 o omejevanju uporabe nekaterih nevarnih snovi v električni in elektronski opremi
2. Opis naprave
a) Proizvod: Vrtna kosilnica
b) Funkcija : košenje trave
c) Model d) Tip e) Serijska številka
3. Proizvajalec ki lahko predloži tehnično dokumentacijo
4. Sklic na uporabljene standarde
5. Direktiva o hrupnosti
a) Izmerjena zvočna moč
b) Garantirana zvočna moč
c) Parameter
d) Postopek
e) Postopek opravil
6. Kraj 7. Datum

Lietuvių kalba (Lithuanian)
EB atitikties deklaracija
1. Žemiau pasirašes, p. *2 atstovaujantis gamintoją, deklaruoja, kad žemiau aprašyta mašina atitinka visas išvardintų direktyvų nuostatas:
* Mechanizmų direktyva 2006/42/EB
* Direktyva 2014/30/ES dėl elektromagnetinio suderinamumo
* Triukšmo lauke direktyva 2000/14/EB – 2005/88/EB
* direktyva 2011/65/ES - (ES) 2015/863 dėl tam tikrų pavojingų medžiagų naudojimo elektros ir elektroninėje įrangoje apribojimo
2. Prietaiso aprašymas
a) Gaminys: Pėsčiojo valdoma vejapjovė
b) Funkcija : žolės pjovimas
c) Modelis d) Tipas e) Serijos numeris
3. Gamintojas ir galintis sudaryti techninę dokumentaciją
4. Nuoroda į taikytus standartus
5. Triukšmo lauke direktyva
a) Išmatuotas garso galingumo lygis
b) Garantuojamas garso galingumo lygis
c) Triukšmo parametras
d) Tipas
e) Registruota įstaiga
6. Vieta 7. Data

Български (Bulgarian)
ЕО декларация за съответствие
1. Долуподписалият се *2, представляващ производителя, с настоящото декларирам, че машините, описани по-долу, отговарят на всички съответни разпоредби на:
* Директива2006/42/ЕО относно машините
* Директива 2014/30/ЕС за Електромагнитна съвместимост
* Директива 2000/14/ЕО – 2005/80/ЕО относно шумовите емисии на съоръжения, предназначени за употреба извън сградите
* Директива 2011/65/ЕС - (ЕС) 2015/863 година относно ограничението за употребата на определени опасни вещества в електрическото и електронното оборудване
2. Описание на машините
а) Продукт: Косачка без самоход
b) Функция : косене на трева
c) Модел d) Тип е) Сериен номер
3. Производител и отговорник за съставяне на техническа документация
4. Препратка към приложените стандарти
5. Директива относно шумовите емисии на съоръжения, предназначени за употреба извън сградите
а) Измерена звукова мощност
b) Гарантирана звукова мощност
c) Параметърът шум
d) Процедурата за оценка на съответствието
e) Нотифициран орган
6. Място на изготвяне 7. Дата на изготвяне

Norsk (Norwegian)
EF- Samsvarserklæring
1. Undertegnede, *2 representerer produsenten og herved erklærer at maskineri beskrevet nedenfor innfrir relevant informasjon fra følgende forskrifter.
* Maskindirektivet 2006/42/EF
* Direktiv 2014/30/EU om Elektromagnetisk kapabilitet
* Direktiv om støy utendørs 2000/14/EF – 2005/88/EF
* Direktiv 2011/65/EU - (EU) 2015/863 om restriksjoner av bruk av visse farlige matrialer i eletrisk og eletronisk utstyr.
2. Beskrivelse av produkt
a) Produkt: Gressklipper til å gå bak
b) Funksjon : Klippe gress
c) Modell d) Type e) Serienummer
3. Produsent og i stand til å utarbeide den tekniske dokumentasjonen
4. Henvisning til brukte standarder
5. Utendørs direktiv får støy
a) Målt støy
b) Maks støy
c) Konstant støy
d) Verdi vurderings prosedyre
e) Gjeldene kjøretøy/kropp/stamme/skrog
6. Sted 7. Dato

Türk (Turkish)
AT Uygunluk Beyanı
1. Aşağıda imzası bulunan *2, üreticinin adina, bu yazıyla birlikte aşağıdaki makine ile ilgili tüm hükümlülüklerin yerine getirildiğini beyan etmektedir:
* Makina Emniyet Yönetmeliği 2006/42/AT
* Elektromanyetik uyumlulukla ilgili 2014/30/AB no' lu yönetmelik
* Açık Alanda Kullanılan Techizat Tarafından Oluşturulan Çevredeki Gürültü Emisyonu İle İlgili Yönetmelik 2000/14/AT – 2005/88/AT
* 2011/65/AB - (AB) 2015/863 elektrikli ve elektronik ekipmanlarda bazı tehlikeli maddelerin kullanımının yasaklanmasına ilişkin yönetmelik
2. Makinanın tarifi
a) Ürün: Yaya kumandalı çim biçme makinesi
b) İşlevi : Çimlerin kesilmesi
c) Model d) Tipi e) Seri numarası
3. Teknik dosyayı hazırlamakla yetkili olan Toplulukta yerleşik İmalatçı
4. Uygulanan standartlara istinaden
5. Açık alan gürültü Yönetmeliği
a) Ölçülen ses gücü
b) Garanti edilen ses gücü
c) Gürültü parametresi
d) Uygunluk değerlendirme prosedürü
e) Onaylanmış kuruluş
6. Beyanın yeri : 7. Beyanın tarihi :

Íslenska(Icelandic)
EB-Samræmisyfirlýsing
1. Undirritaður, Mr *2, fyrir hönd framleiðandans, lýsir hér með yfir því að vélin sem lýst er hér að neðan samræmist öllum gildandi ákvæðum tilskipunar:
*Leiðbeiningar fyrir vélbúnað 2006/42/EB
*TILSKIPUN 2014/30/EU VARÐANDI SAMHÆFNI RAFSEGULSVIÐS
*Leiðbeiningar um hávaðamengun 2000/14/EB – 2005/88/EB
* Tilskipun 2011/65/EU - (EU) 2015/863 varðandi leiðbeiningar um notkun á hættulegum efnum í raf og rafeinda búnaði
2. Lýsing á vélbúnaði
a) Ökutæki: Sláttuvél
b) Virkni : Gras slegið
c) Gerð d) Tegund e) Serían númer
3. Framleiðandi og fær um að taka saman tækniskjölin
4. Tilvísun til viðeigandi staðla
5. Leiðbeiningar um hávaðamengun
a) Mældur hávaða styrkur
b) Staðfestur hávaða styrkur
c) Hávaða breytileiki
d) Staðfesting á gæðastöðlum
e) Merkingar
6. Gert hjá 7. Dagsetning

Hrvatski(Croatian)
EK Izjava o sukladnosti
1. Potpisani, *2, u ime proizvođač, ovime izjavljuje da strojevi navedeni u nastavku ispunjavaju sve važeće odredbe:
* Propisa za strojeve 2006/42/EK
* Propisa 2014/30/EU na elektromagnetsku kompatibilnost
* Propisa o buci na otvorenome 2000/14/EK – 2005/88/EK
* Direktiva 2011/65/EU - (EU) 2015/863 o ograničenju odredjenih opasnih supstanci u elektricnoj i elektronskoj opremi.
2. Opis strojeva
a) Proizvod: Kosilice trave s rukovateljem koji hoda
b) Funkcionalnost : rezanje trave
c) Model d) Tip e) Serijeski broj
3. Proizvođač i osoba za sastavljanje tehničke dokumentacije
4. Referencija na primijenjene standarde
5. Propis o buci na otvorenome
a) Izmjerena jačina zvuka
b) Zajamčena jačina zvuka
c) Parametar buke
d) Postupak za ocjenu sukladnosti
e) Obaviješteno tijelo
6. U 7. Datum